受験番号

1　算数分野

【問題１】　次の問いに答えなさい。また，答えを求めるために必要な式や考え方も書きなさい。

（１）ヒカリさんのお父さんが新車を買うことになりました。そこで家族４人で相談し，車のナンバーを決めることにしました。その方法は，家族４人の誕生日を利用して計算式を作り，その計算結果を車のナンバーにするというものです。右の表は，家族４人の誕生日を数字にした表です。

	誕生日	数字
ヒカリさん	8月 2日	8.02
お兄さん	12月30日	12.3
お父さん	7月20日	7.2
お母さん	9月19日	9.19

計算式を ヒカリさん＋お兄さん×お父さん－お母さん とするときの計算結果を求めなさい。

式

答え＿＿＿＿＿＿＿＿

（２）あるレストランでは，誕生日に来店するとケーキのサービスがあります。ヒカリさんの家族はお父さんの仕事の都合上，日曜日にしか来店することができません。2023 年８月２日が水曜日であるとき，2024 年以降，最初にヒカリさんの誕生日が日曜日になるのは，何年の誕生日か求めなさい。ただし，2024 年はうるう年で２月 29 日があります。

式や考え方

答え＿＿＿＿＿＿＿＿年

（３）ヒカリさんは，午前８時に図書館へ向かって家を出ました。ヒカリさんが利用カードを忘れていることに気づいたお父さんが，14 分後に同じ道を通って車でヒカリさんを追いかけました。ヒカリさんが自転車で進む速さが分速 200m，お父さんの車の速さが時速 54km のとき，お父さんがヒカリさんに追いついた時刻を求めなさい。

式や考え方

答え＿＿＿＿時＿＿＿＿分

※ここから下は，何も書かないようにしてください。

【問題２】　ヒカリさんが見つけた右のいれものは，どの面からも水を入れることができます。また，注いだ水は決してもれることはありません。１分あたりに入れる水の量を決めて水を入れたときに水の深さがどう変わるのか，ヒカリさんは調べてみることにしました。次の問いに答えなさい。

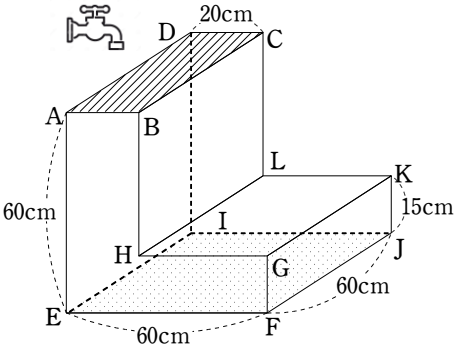

（１）１分あたり５リットルの水を 12 分間入れたとき水の深さは何 cm になるか，求めなさい。
また，答えを求めるために必要な式も書きなさい。

式

答え　　cm

（２）上の立体を，図①～⑤のように底面の向きを変えて置きました。それぞれの立体に水を入れたときの時間 x 分と水の深さ y cm の関係は，㋐～㋔のいずれかのグラフになりました。㋑と㋓のグラフになるのは底面をどの向きに置いたときか，①～⑤から選び，答えなさい。

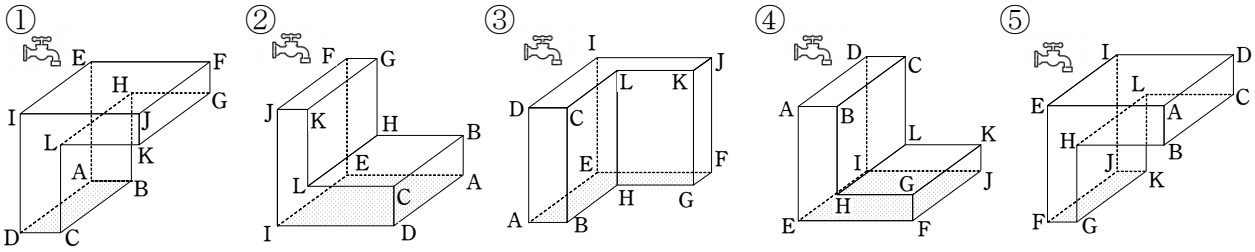

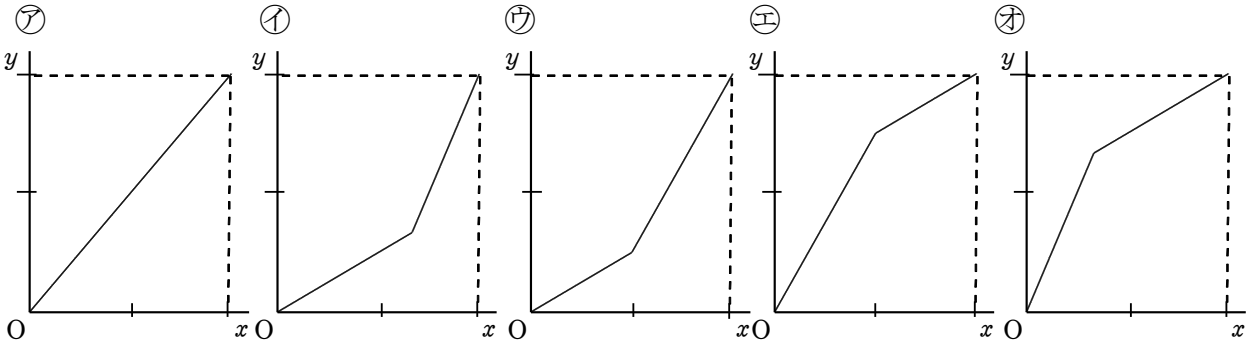

㋑	㋓

【裏にも問題があります】

※ここから下は，何も書かないようにしてください。

【問題３】　図の中にある四角形はすべて長方形です。次の問いに答えなさい。

（１）下の図のような，面積が 17.5 ㎠の長方形ＡＢＣＤと面積が 10 ㎠である三角形ＥＣＦにおいて，辺ＡＤと辺ＤＥの長さの比を最も簡単な整数の比で表しなさい。

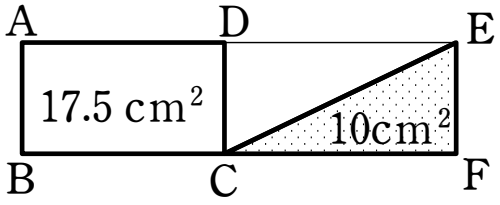

ＡＤ：ＤＥ＝　　：

（２）下の図において，アとイの面積を求めなさい。

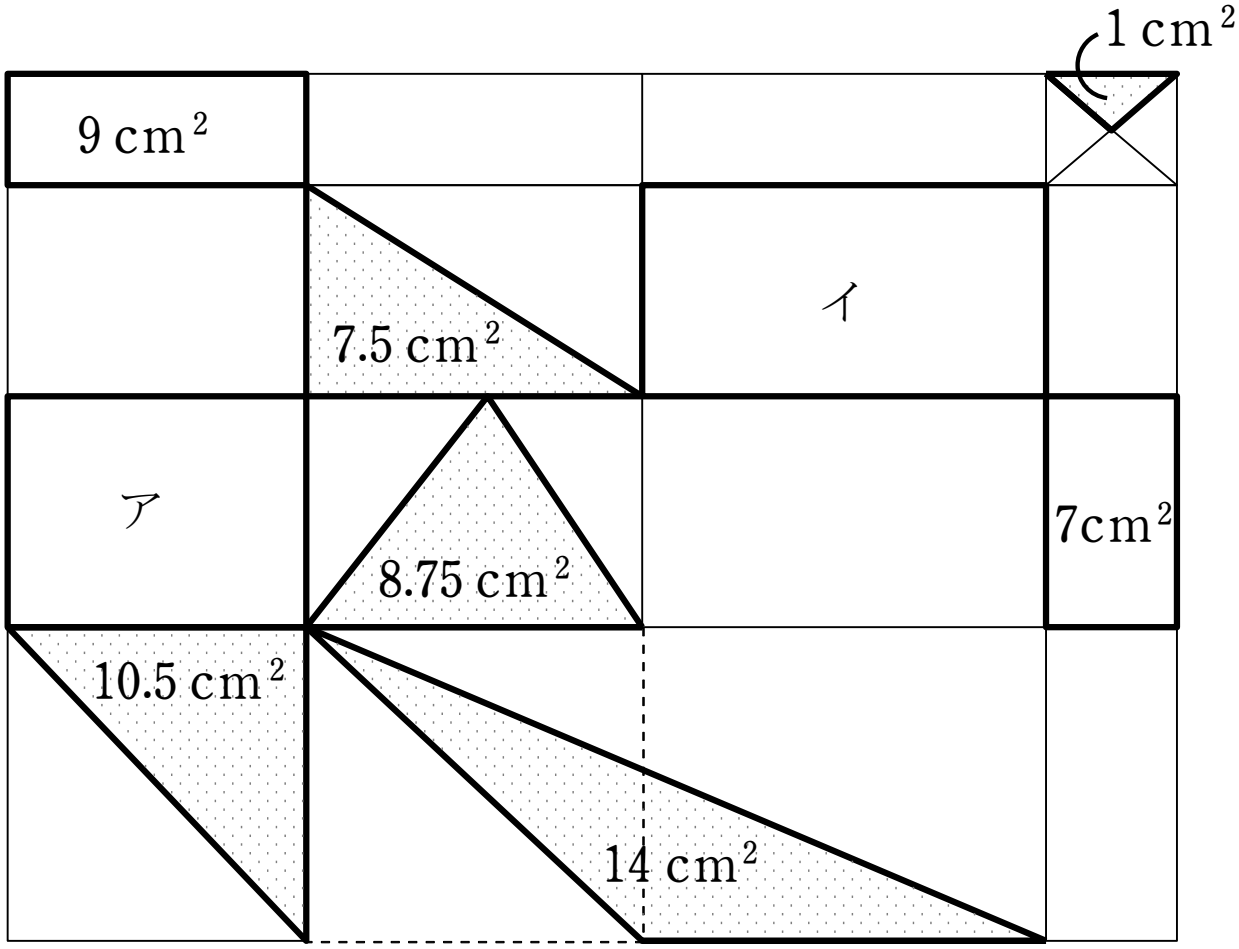

ア	イ
cm²	cm²

※ここから下は，何も書かないようにしてください。