令和6年度ハイスクールジャパンカップ兵庫県予選
令和7年2月1日
神戸総合運動公園
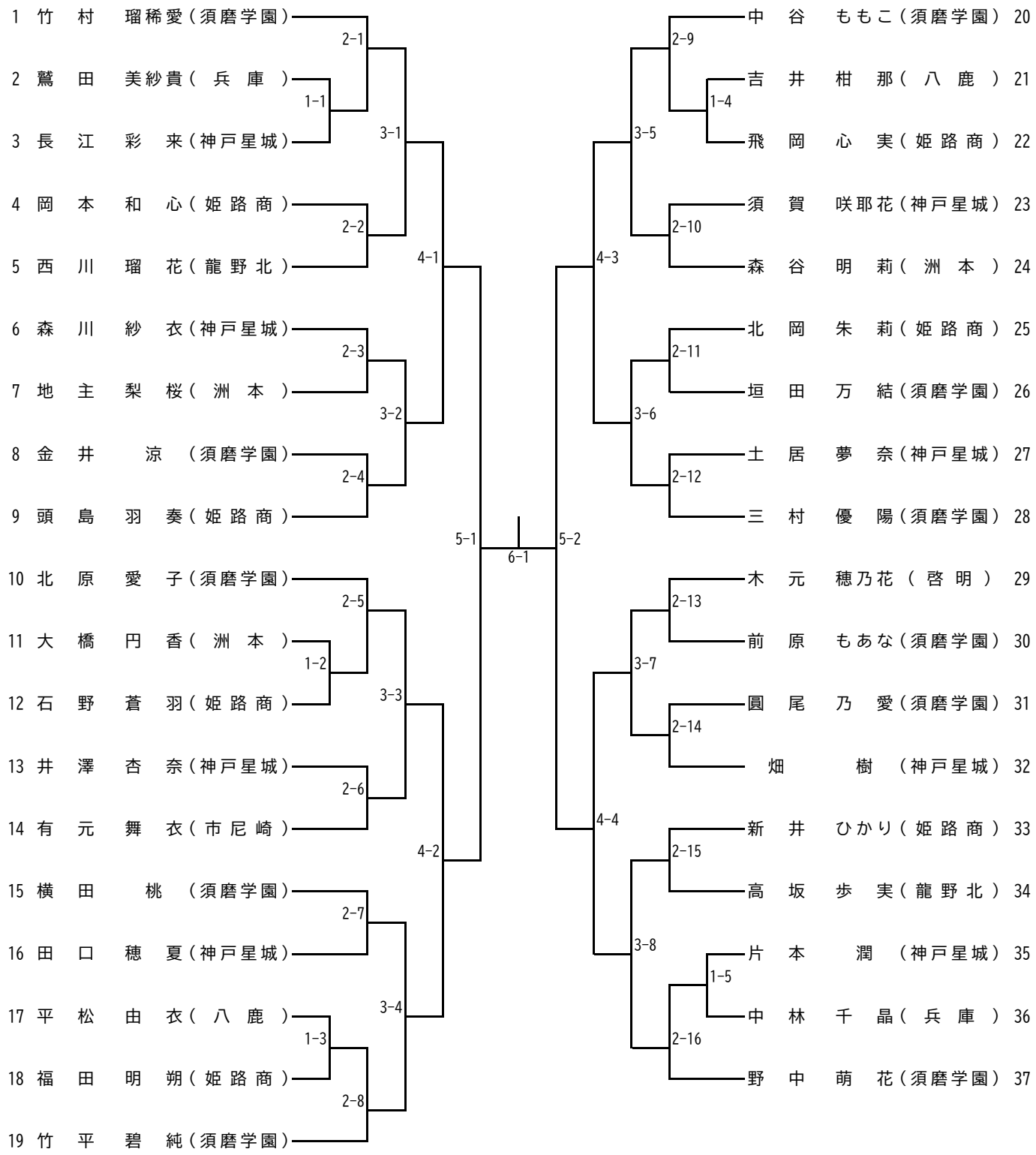
女子シングルス