令和４年度　兵庫県高等学校ソフトテニス新人中央大会
令和4年11月4日・5日
しあわせの村

男子団体戦

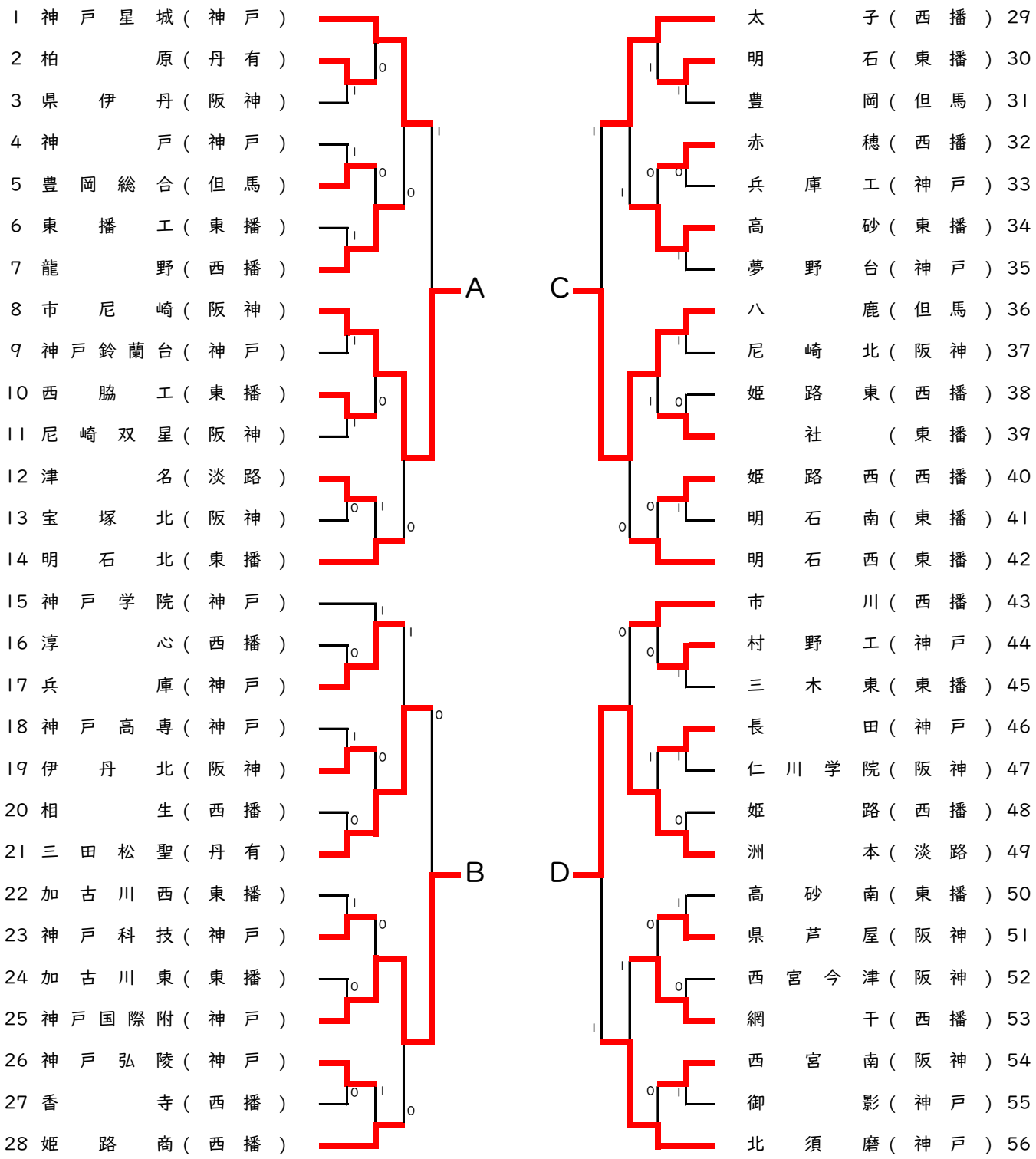

決勝リーグ	A	B	C	D	勝 ／ 負	順位
A 市尼崎		1	③	1	1 ／ 2	3
B 神戸国際附	②		③	1	2 ／ 1	2
C 八鹿	0	0		0	0 ／ 3	4
D 洲本	②	②	③		3 ／ 0	1