令和8年度　兵庫県高等学校新人ソフトボール大会
（女子の部）
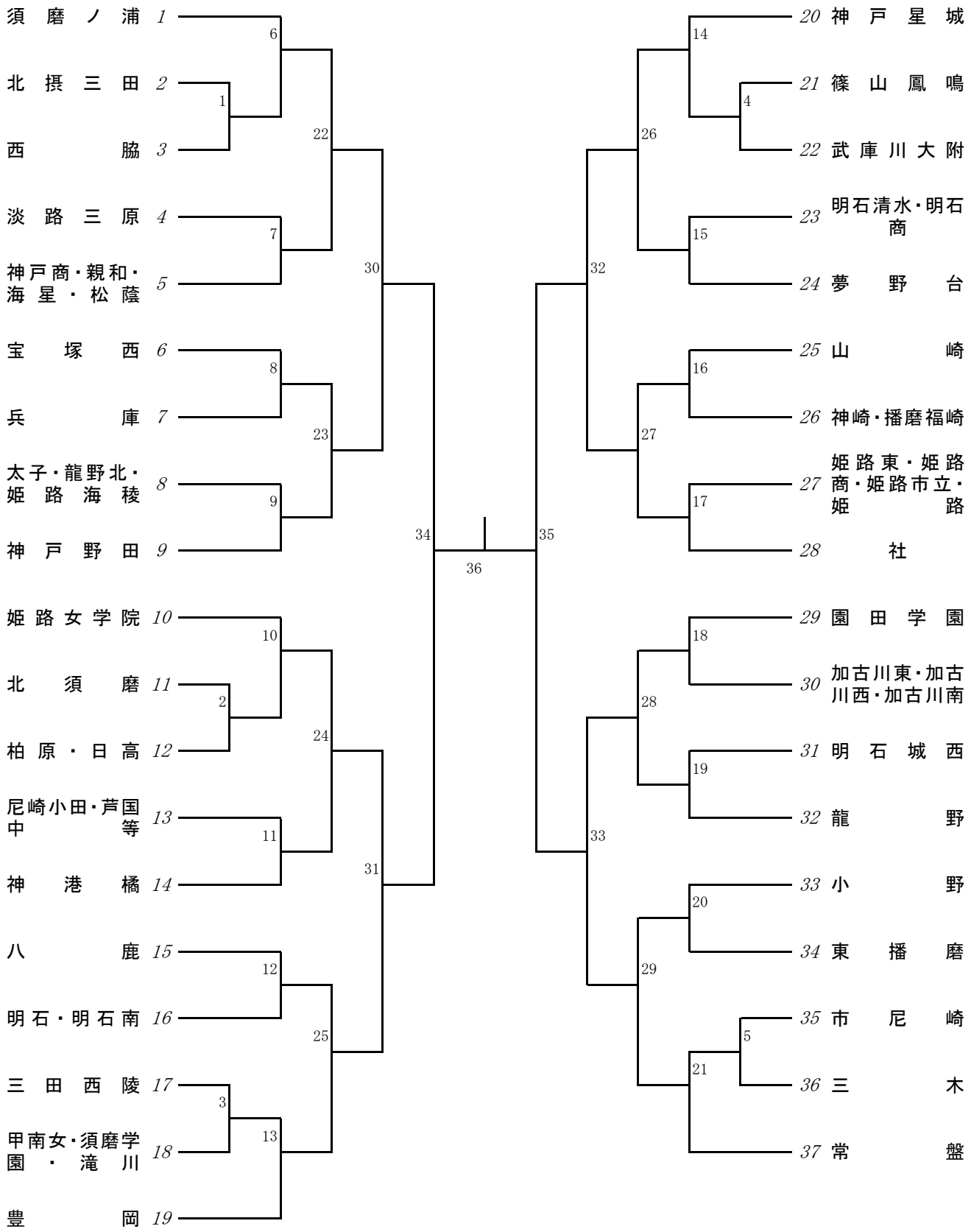
日時　：　10月31日（土）～11月3日（火・祝）　　於：淡路佐野運動公園