令和７年度　兵庫県高等学校新人ソフトボール大会
（女子の部）
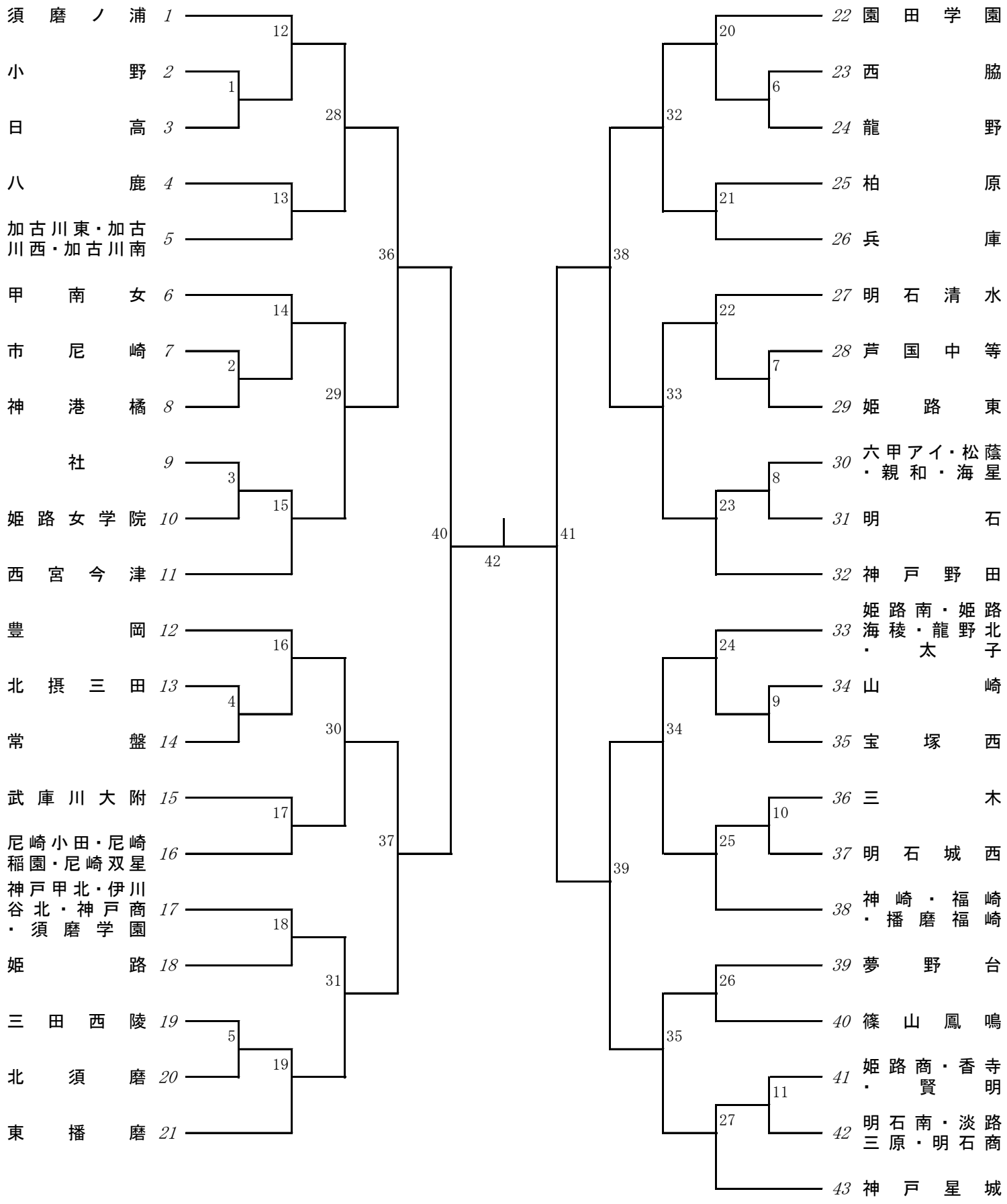
日時　：　１１月１日（土）～４日（火）　　予備日　５日（水），６日（木）
於　：　淡路佐野運動公園