令和4年度　東播総体 兼 県新人大会地区予選　組合せ

☆ 本戦トーナメント
（上位4校は県大会出場、優勝校を地区シードとする。）

西脇高校

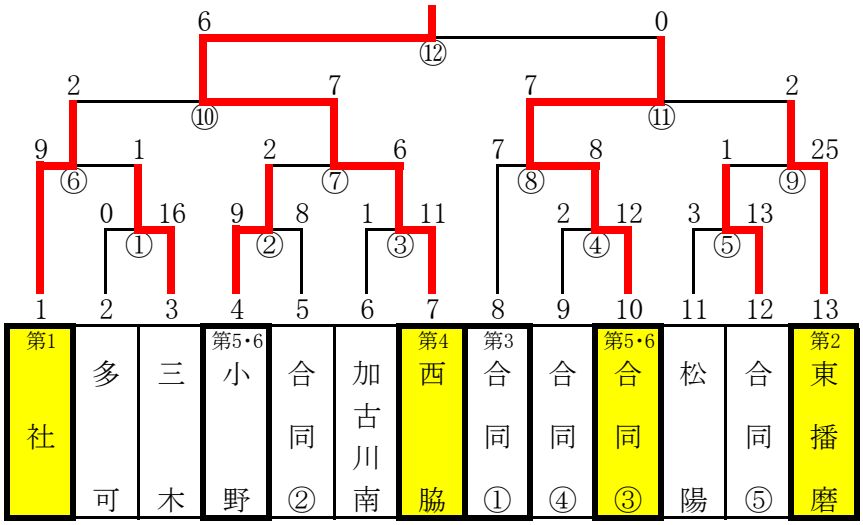

※第5・6シードは抽選
※合同①（明石・明石南）　合同②（明石城西・明石商業）
合同③（加古川西・加古川東・加古川北）　合同④（高砂・高砂南）
合同⑤（明石清水・淡路三原・三木東）

☆ 敗者復活トーナメント
（各ブロック1位校は県大会出場）

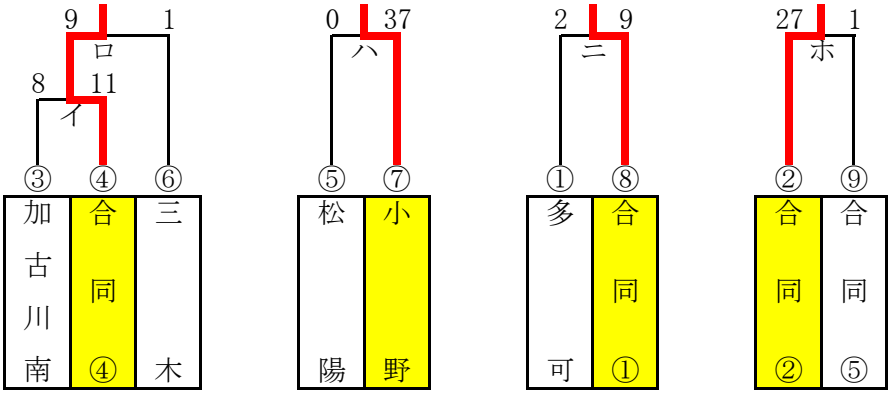

優勝	西脇高校	
第2位	合同③ 加古川西・加古川東・加古川北	
第3位	社高校	東播磨高校

地区シード権獲得

県新人大会出場校

西脇高校	社高校	東播磨高校	小野高校
合同① 明石・明石南	合同② 明石城西・明石商業	合同③ 加古川西・加古川東・加古川北	合同④ 高砂・高砂南