2017年度 新人戦
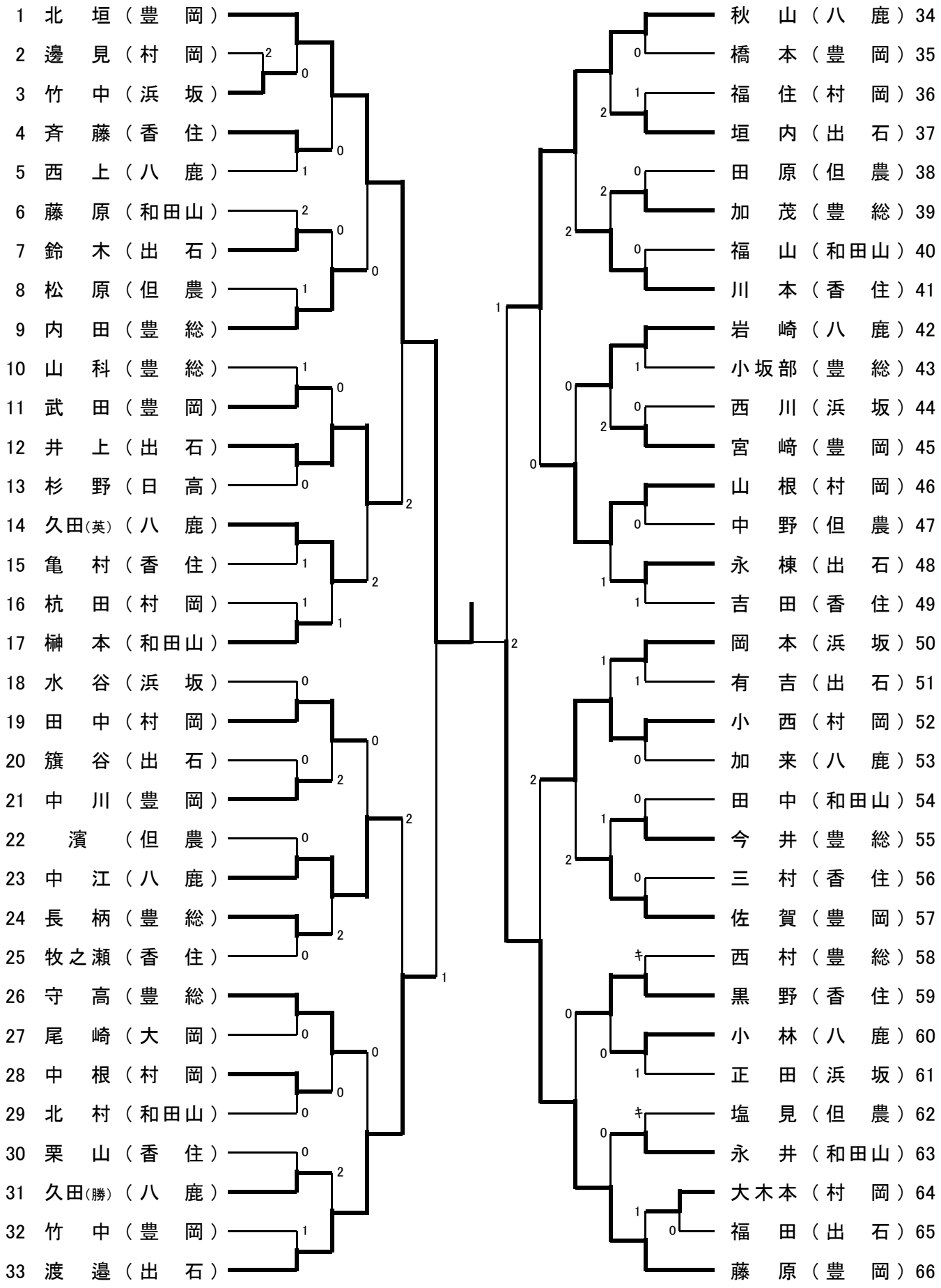
男子シングルス